ЗАО Вентиляционный завод
Лисант-комплект
тел. (495) 981-08-25, www.vzlk.ru

БЛАНК-ЗАКАЗ
на переход с прямоугольного на круглое сечение

заказ № _____

ЗАКАЗЧИК _____
ОБЪЕКТ _____
АДРЕС _____
СРОК ПОСТАВКИ _____

Переход

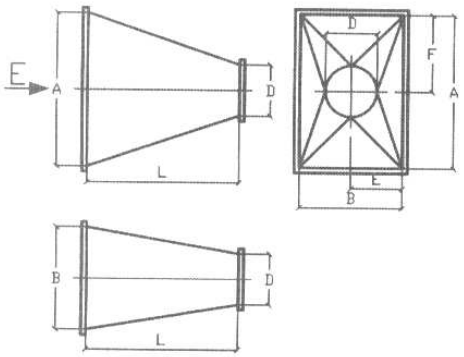

Типы исполнения Вид Е

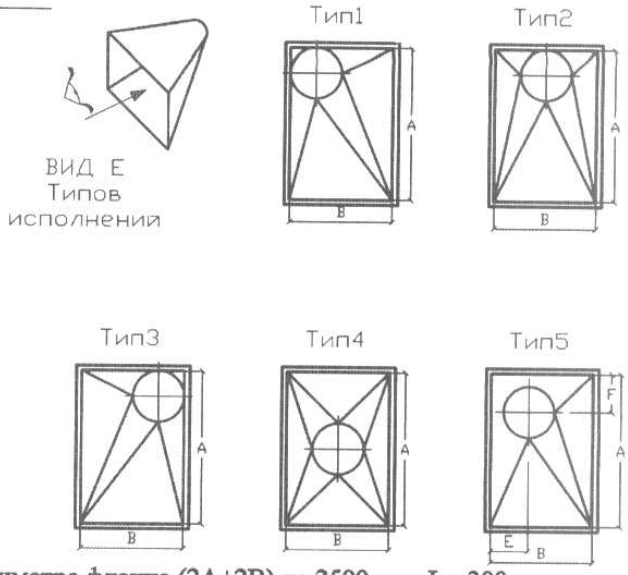

Варианты соединений:

A	Фланец из шины
B	Без фланцев
C	Фланец из уголка

При периметре фланца (2A+2B) до 2500 мм. L - 300мм., свыше 2500, L - 500 мм.

Размеры A,B,D,L,E,F - любые с учетом технологических ограничений. Проконсультируйтесь дополнительно при заказе.

№	AxB мм	D мм	L мм	E мм	F мм	Тип	Соед.	кол-во шт.	примечание